Volvo Construction Equipment
Building Tomorrow

L25 ELECTRIC

Volvo Electric Kompaktradlader 5,1 t

Geschäftsfelderweiterung durch leiseren Betrieb

Es ist Zeit, die Dinge anders anzupacken. Wir haben uns zum Ziel gesetzt, die Welt zu bauen, in der wir leben wollen. Eine Welt des nachhaltigen, effizienten und friedlichen Fortschritts. Von mehr Nachhaltigkeit profitieren alle. Was für die Menschen, die Gesellschaft und die Erde gut ist, davon profitiert letzten Endes auch Ihr Unternehmen. Deshalb führen wir jetzt eine Reihe elektrischer Baumaschinen ein. Mit überragender Leistung bei geringeren Vibrationen, ohne Abgase und weniger Lärm. Die Zeit ist reif für „Mehr Ruhe“

Stark, aber leise

Dieser Lader ist bereit für jede Aufgabe. Mit der geringen Geräuschentwicklung des L25 Electric eröffnen sich praktisch unendliche neue Wachstumsmöglichkeiten für Ihr Unternehmen – wie beispielsweise Nachtarbeit in Stadtgebieten oder tagsüber in Ruhezonen wie Krankenhäuser oder Parks. Nur weil er batteriebetrieben ist, bedeutet es nicht, dass das Ergebnis anders ist. Sie bekommen die ganze Leistung, die Sie für den Job benötigen, aber eine minimale Geräuschbelastung.

Ein Spitzenprodukt für Spitzenergebnisse

Der L25 Electric ist in jeder Hinsicht ein Spitzenprodukt. Dank der Vorteile dieser lokal emissionsfreien Maschine mit der bewährten Leistung des Volvo L25 mit Z-Kinematik und einem äußerst kompakten Design sind Sie für jede Arbeit gerüstet. Dank der Standard- und Schnellladefunktion können Sie sich problemlos anpassen. Sie müssen nie wieder Diesel bereithalten oder verschütteten Kraftstoff beseitigen.

Rundum-Komfort

Der Bediener steht bei Volvo immer im Mittelpunkt. Die ergonomische Volvo Care Cab gehört zu den geräumigsten und komfortabelsten der Branche und sorgt für angenehmes Arbeiten. Mit geringeren Vibrationen und noch leiserem Betrieb geht der L25 Electric noch einen Schritt weiter. Aber Komfort sollte nicht beim Bediener enden. Ohne Verbrennungsmotor und zugehörige Komponenten reduziert sich auch die Wartung. Das spart Ihnen Geld und entlastet die Mitarbeiter, die diese Komponenten bei einer gleichwertigen Maschine mit Dieselantrieb auf beengtem Raum warten müssen.

Ihr Volvo soll ein Volvo bleiben!

Nur mit Volvo-Anbaugeräten bekommen Sie, was Sie mit dem Kauf eines Volvos ursprünglich haben wollten - maximale Produktivität und Verfügbarkeit. Volvo entwickelt und offeriert ein breites Spektrum von auch für unsere elektrischen Maschinen passenden Anbaugeräten. Dadurch können Sie besonders flexibel und vielseitig arbeiten, unterschiedlichste Aufgaben wahrnehmen und produktiver operieren.

MEHR RUHE

Lärm wird oft als unvermeidliche Begleiterscheinung des modernen Lebens hingenommen. Dann setzt man seine Kopfhörer mit Geräuschunterdrückung auf und macht einfach weiter. Aber das ist keine Lösung für Schulkinder, die versuchen, sich zu konzentrieren. Oder für den Büroangestellten bei seiner Mittagspause im Park. Ein Volvo L25 Electric arbeitet still und leise, ohne die Personen in der Nähe zu stören. So können sich alle auf das konzentrieren, was ihnen wichtig ist.

Der innovative, neue L25 ELECTRIC

NEUE MÄRKTE ERSCHLIEßEN

- Arbeit in Innenräumen möglich
- Ideal für geräusch- und staubempfindliche Bereiche
- Volle Schichtarbeit möglich
- Arbeit außerhalb der üblichen Zeiten möglich
- Inklusive integriertes Ladegerät
- Schnellladeoption – Von 0 auf 100 % in 2 Stunden

ALLES, WAS SIE VON EINEM VOLVO ERWARTEN

- Dank kompaktem Design und Maschinenhöhe unter 2,5 m selbst für engste Einsatzstellen geeignet
- Kabinenkomfort mit bester Rundumsicht und breitem Einstieg
- Neue, perfekt an die neuen elektrischen Maschinen angepasste HMI
- Z-Kinematik mit hoher Ausbrechkraft, hervorragender Parallelität auf mit der Palettengabel und ausgezeichnetem Ein- und Rückkippwinkel
- Planetenstarrachsen mit 100 % zuschaltbaren Differenzialsperren für maximale Traktion und geringen Reifenverschleiß
- Knick-Pendel-Gelenk für hervorragende Geländetauglichkeit und Stabilität
- Leicht zu warten Alle Schmier- und Wartungspunkte sind leicht zugänglich.

ALLE ARBEITEN ÜBERALL AUSFÜHREN

- Große Auswahl an Volvo Anbaugeräten
- Z-Geräteträger mit integriertem Schnellwechsler und 3. Hydraulikfunktion
- Außergewöhnlich vielseitig
- Kompaktes Design
- Elektrohydraulische Steuerung

NOCH KOMFORTABLER

- Komplette LED-Beleuchtung
- Geringe Vibration
- Wirbelt weniger Staub auf
- Möglichkeit, die Maschine zu jeder beliebigen Zeit nachzuladen
- Geringerer Wartungsaufwand

ELEKTROLEISTUNG OHNE ABGASE

- Gesteigerte Effizienz
- Vor Ort emissionsfrei
- Erheblich geringere Lärmentwicklung
- Kein Leerlauf
- Fest eingebaute Batterie mit Diebstahlschutz
- Modernstes 48-V-System mit Li-Ion-Batterie mit einer Kapazität von 39 kWh

Volvo L25 Electric im Detail

Elektrische Anlage		
Elektrische Anlage		Lithium-Ionen
Batteriespannung	V	48
Batteriekapazität	kWh	39
	Ah	900
Richtwert für die Laufzeit	Std.	8
Ladezeit integriertes Ladegerät 230 V AC 8 A	Std.	ca. 20
Ladezeit integriertes Ladegerät 230 V AC 13 A	Std.	ca. 13
Ladezeit integriertes Ladegerät 230 V AC 16 A	Std.	ca. 12
Ladezeit externes Schnellladegerät 400 V AC 32 A	Std.	ca. 2
Spannung der Zusatzbatterie	V	12
Kapazität der Zusatzbatterie	Ah	52
Elektromotor		
Art des Antriebsstrangmotors		Induktions-motor
Leistung des Antriebsstrangmotors (Spitze)	kW	36
Art des Arbeitshydraulikmotors		Permanent-magnetmotor
Leistung des Arbeitshydraulikmotors (Spitze)	kW	32
Hubgerüst		
Die speziell von Volvo entwickelte Z-Kinematik stellt eine hohe Reißkraft der Schaufel und konstante Parallelführung des Gabelbetrieb sicher.		
Hubgerüst		Z
Hubzylinder		2
Kippzylinder		1
Hubzeit (beladen)	s	6
Senkzeit (unbeladen)	s	4
Auskippzeit	s	1,5
Bereifungen		
Größe		335/80 R18
Felgengröße		11 x 18
Bremsanlage		
Zuverlässige zentrale Scheibenbremse an der Vorderachse als Betriebs- und Feststellbremse.		
Kabine		
Instrumente: Alle wichtigen Informationen werden im Sichtfeld des Fahrers angezeigt.		

Hydraulikanlage		
Thermisch geregelter Ölkreislauf mit integriertem Kühlsystem Elektrohydraulisches Steuerventil: doppelt wirkendes 3-Kreis-Hauptsteuerventil Flussunabhängig und komplett über Joystick steuerbar.		
Betriebsdruck max.	MPa	23
Fördermenge	l/min	55
3. Hydraulikkreis, max. Druck	MPa	17,5
3. Hydraulikkreis, Durchfluss	l/min	55
Antriebsstrang		
Pendelwinkel	± °	10
Pendelhöhe am Rad, max.	mm	245
Spurbreite	mm	1 402
Fahrgeschwindigkeiten (vorwärts/rückwärts)	km/h	16
Lenkung		
Hydrostatische Lenkung. Zentrales Pendelknickgelenk. Lenkungspumpe: Gangschaltung mit Prioritätsventil		
Lenkzylinder		1
Betriebsdruck	MPa	19
Maximale Fördermenge	l/min	55
Max. Lenkwinkel	± °	38
Service-Füllmengen		
Hydrauliktank	l	37
Getriebeöl	l	0,6
Achsöl Vorderachse	l	5,5
Achsöl Hinterachse	l	5,5
Geräuschpegel		
Lärmdruckpegel in der Kabine entspricht ISO 6396		
LpA	dB	72
Externer Lärmpegel erfüllt ISO 6395 und EU-Lärmrichtlinie (2000/14/EG)		
L_{WA}	dB	88

Technische Daten

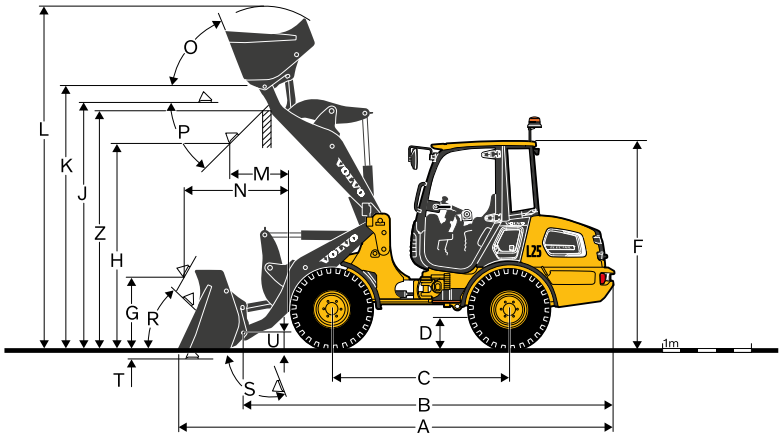

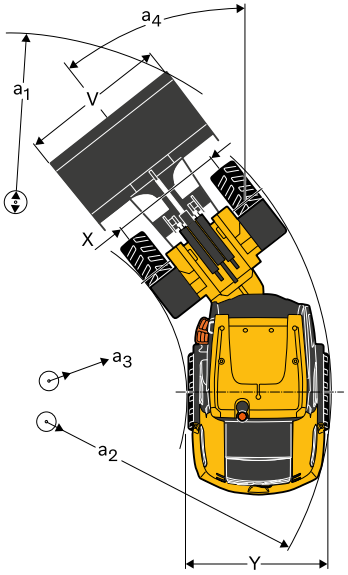

Daten je nach Schaufeltyp L25 mit Z-Kinematik und Bereifung 335/80 R18		Mehrzweck	4 in 1
Schaufelinhalt gehäuft	m^3	0,9	0,8
Materialdichte	kg/m^3	1 800	1 800
Statische Kipplast, gerade (ISO/DIS)	kg	3 615	3 300
Statische Kipplast, voll eingelenkt 38° (ISO/DIS)	kg	3 300	2 975
Hydraulische Hubkraft, max.	kN	55	51,5
Ausbrechkraft	kN	54,5	51,5
A Gesamtlänge	mm	5 265	5 305
L Hubhöhe, max.	mm	4 135	4 050
V Schaufelbreite	mm	1 800	1 800
a_1 Wendekreis	mm	8 650	8 675
T Grabtiefe	mm	100	105
H Schütthöhe	mm	2 500	2 440
M Reichweite bei max. Höhe	mm	745	730
N Max Reichweite	mm	1 525	1 510
Einsatzgewicht	kg	5 000	5 100

ABMESSUNGEN L25 mit Z-Kinematik und Bereifung 335/80 R18		
B	mm	4 470
C	mm	2 125
D	mm	310
F	mm	2 480
G	mm	850
J	mm	2 970
K	mm	3 170
O	°	70
P	°	45
R	°	50
S	°	96
U	mm	200
X	mm	1 410
Y	mm	1 740
Z	mm	2 880
a_3	mm	3 935
a_2	mm	2 155
a_4	°	±38

Daten mit Ladegabel Schwerpunkt 500 mm		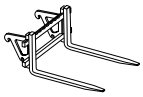
Kipplast, voll eingelenkt (ISO/DIS)	kg	2 500
Nutzlast gemäß EN 474-3, 60/80 %	kg	1 500/2 000
Nutzlast 80 %, Transportstellung, 38° geknickt	kg	2 400

Ausrüstung

SERIENAUSSTATTUNG
Antriebsstrang
Vollständiger Elektroantrieb
100 % zuschaltbare Differenzialsperre in beiden Achsen
Elektrische Anlage / Elektronische Steuerung
Wartungsfreie 48-V-Batterie – in der Maschinenstruktur eingebettet und geschützt
Onboard-Ladegerät mit Anschluss vom Typ 2
Standardladekabel mit 3 Steckern (weiß für Haushaltssteckdose; blau für CEE und rot für einphasigen 230-V-Wechselstrom mit 16 A)
Maschine für Schnellladung mit wettergeschützter Steckdose vorbereitet
Wartungsfreie 12-Volt-Zusatzbatterie
Hochwertige Anschlüsse
Geschützter Batteriehauptschalter
12V Steckdose in der Kabine
Komplette LED-Beleuchtung – Fahrbeleuchtung (Hauptscheinwerfer, Parklicht, Rücklicht, Bremslicht, Warnblinker und Blinkleuchten)
Komplette LED-Beleuchtung – Arbeitsbeleuchtung (2 Arbeitsscheinwerfer vorne und 2 hinten)
Hydraulikanlage
Zahnradpumpe
Elektrohydraulisches Steuerventil mit Drei-Schieber-System
3. Hydraulikkreis
Hydraulikkupplungen für 3. Hydraulikkreis
Kabine
Einstellbare Lenksäule
Instrumente und Bedienelemente
Einzelheben inkl. dritter Funktion - Elektroproportional
12 Volt-Stecker für Zubehör
Signalhorn
Warnblinkschalter
Menünavigation über ein Dreh-Bedienelement
5"-Farbdisplay
Digitale Informationen auf 5-Zoll-Display:
Batterieladezustand (SOC)
Betriebsstunden
Differentialsperren
Ladekontrolle
Fahrtrichtungsanzeiger (links/rechts)
Fernlicht
Fahrtrichtung (vorwärts/rückwärts)
Hydrauliköltemperatur
Hydraulikölfilter
Feststellbremse
Dreh-Bedienelement für Menünavigation und Maschinenbedienung
Vorkonfigurierte Arbeitsmodi für verschiedene Anwendungen
Tempomat

SERIENAUSSTATTUNG
Sicherheit
Rundumkennleuchte
Rückfahrsignal, akustisch
Diebstahlsicherung
Kabine, Außengestaltung
ROPS/FOPS-Kabine mit flexibler Lagerung
Abschließbare Tür
Rundum getöntes Sicherheitsglas
Scheibenwischer (vorn/hinten)
Scheibenwaschanlage (vorn/hinten)
Schiebefenster rechts
Türfeststeller
Außenspiegel (rechts/links)
4-fach einstellbarer Fahrersitz
Orangefarbener Sicherheitsgurt
Sonnenblende
Kabinenheizung mit Luftfilter und Entfroster (vorn/hinten)
Belüftung Kabine
Staufach
Arbeitsausrüstung
Hydraulischer Z-Geräteträger
Vorrüstung für Kehrmaschine (7-poliger elektrischer Anschluss am Hubgerüst)
Füllgradanzeige Schaufel
Geräteträger
Kotflügel vorn/hinten
Abschließbare Motorhaube
Abschleppeinrichtung
Hubösen
Verzurrpunkte
Service und Wartung
Werkzeugsatz
Zulassungen
Qualität: DIN/ISO 9001
Umwelt: DIN/ISO 14001
Sicherheit: CE-konform gemäß Baumaschinen-Richtlinie 2006/42/EG und EN 474
ROPS ISO 3471
FOPS ISO 3449
Richtlinie 2000/14/EG zu umweltbelastenden Geräuschemissionen
EMV-Richtlinie 2014/30/EU
Kipplast / Nutzlast: ISO 14397-1

SONDERAUSSTATTUNG
Elektrische Anlage / Elektronische Steuerung
Externes Schnellladegerät

Es sind nicht alle Produkte auf allen Märkten erhältlich. Im Rahmen unserer ständigen Verbesserungsmaßnahmen behalten wir uns das Recht vor, Spezifikationen und Ausführungen ohne Vorankündigung zu ändern. Die Abbildungen zeigen nicht zwingend die Standardversion der Maschine.

VOLVO
VOLVO
VOLVO

Lass es in der Familie

Neben den Radladern stellt der Bagger ECR25 Electric von Volvo eine weitere Innovation dar. Als Erster einer neuen Baureihe elektrischer Kompaktbagger basiert er auf einem bewährten Konzept – aber mit batterieelektrischem Antrieb. Sie erhalten die Leistung, die Sie brauchen, in einem kompakten Gesamtpaket. Volvo CE arbeitet an einer besseren, nachhaltigeren Zukunft, und das können Sie jetzt auch.

Ref. No 20059175_B / German-25 / 2020.09 / CWL / Volvo, Global Marketing

VOLVO

Volvo Construction Equipment

volvoce.com